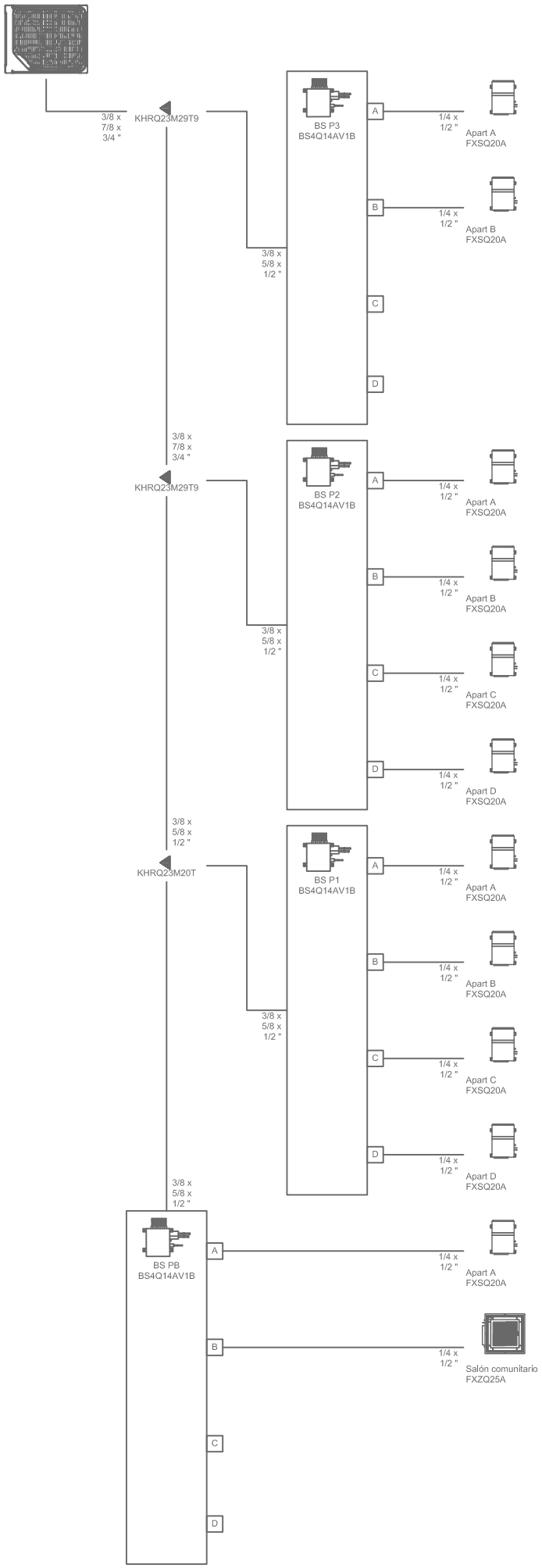ESQUEMA FRIGORÍFICO