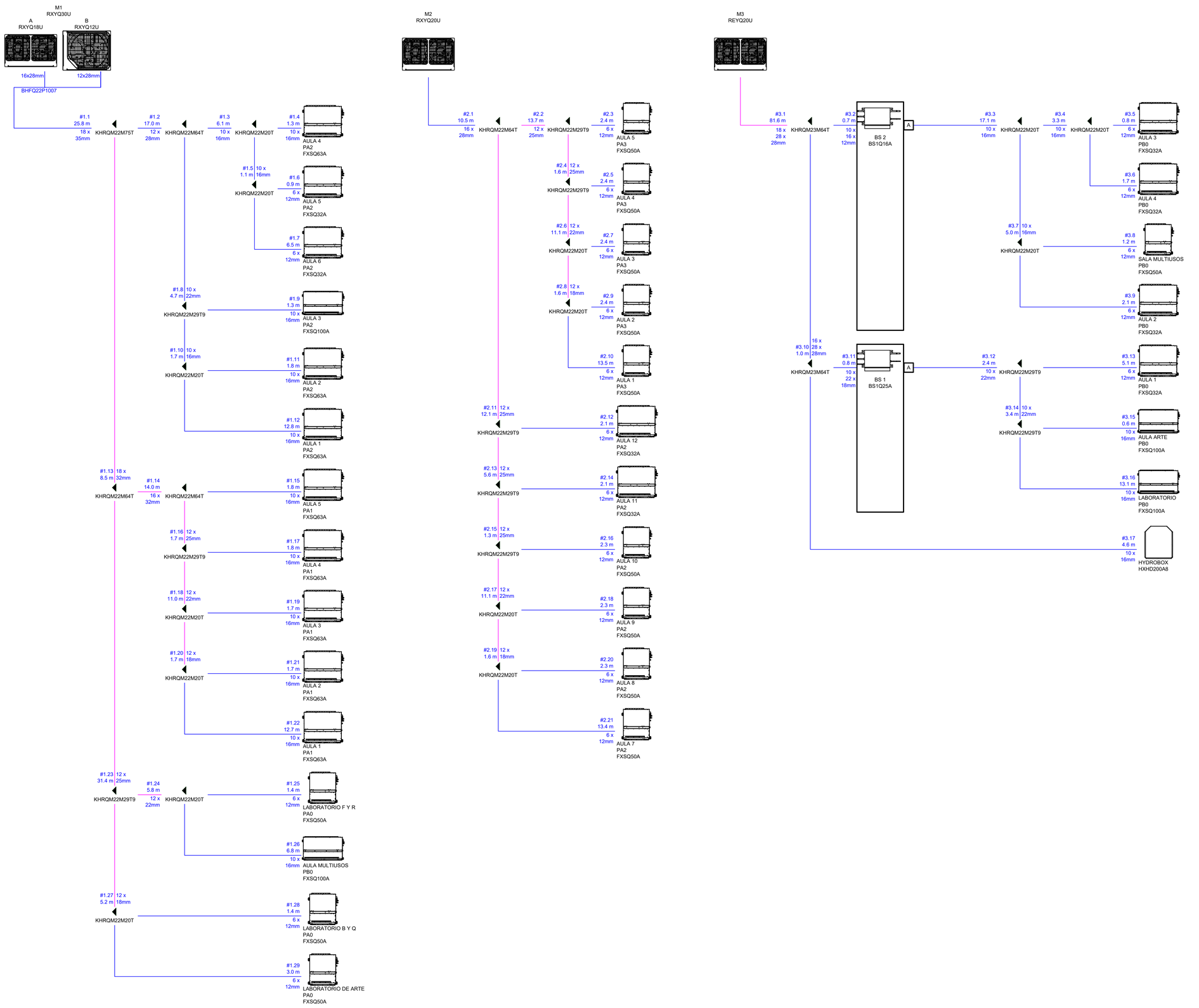

PROYECTO DE EJECUCIÓN PARA COLEGIO INTERNACIONAL SITUADO EN PARCELA Z EGB DEL PLAN PARCIAL TORREVIGIA DE ESTEPONA, MÁLAGA

PLANO	INSTALACIÓN CLIMATIZACIÓN-VENTILACIÓN ESQUEMAS TUBERÍAS M1-M2-M3-M4	FECHAS FEB-2020
PROMOTOR	MONTEALINA PROYECTOS EDUCATIVOS SL	ESCALA A1: S/E

VILCHES ARQUITECTOS SLP

PLANO
I65

www. vilchesarquitectura.es alameda apodaca,15-3A Cádiz 11003 956.22.03.03 alameda@vilchesarquitectos.es B11488582

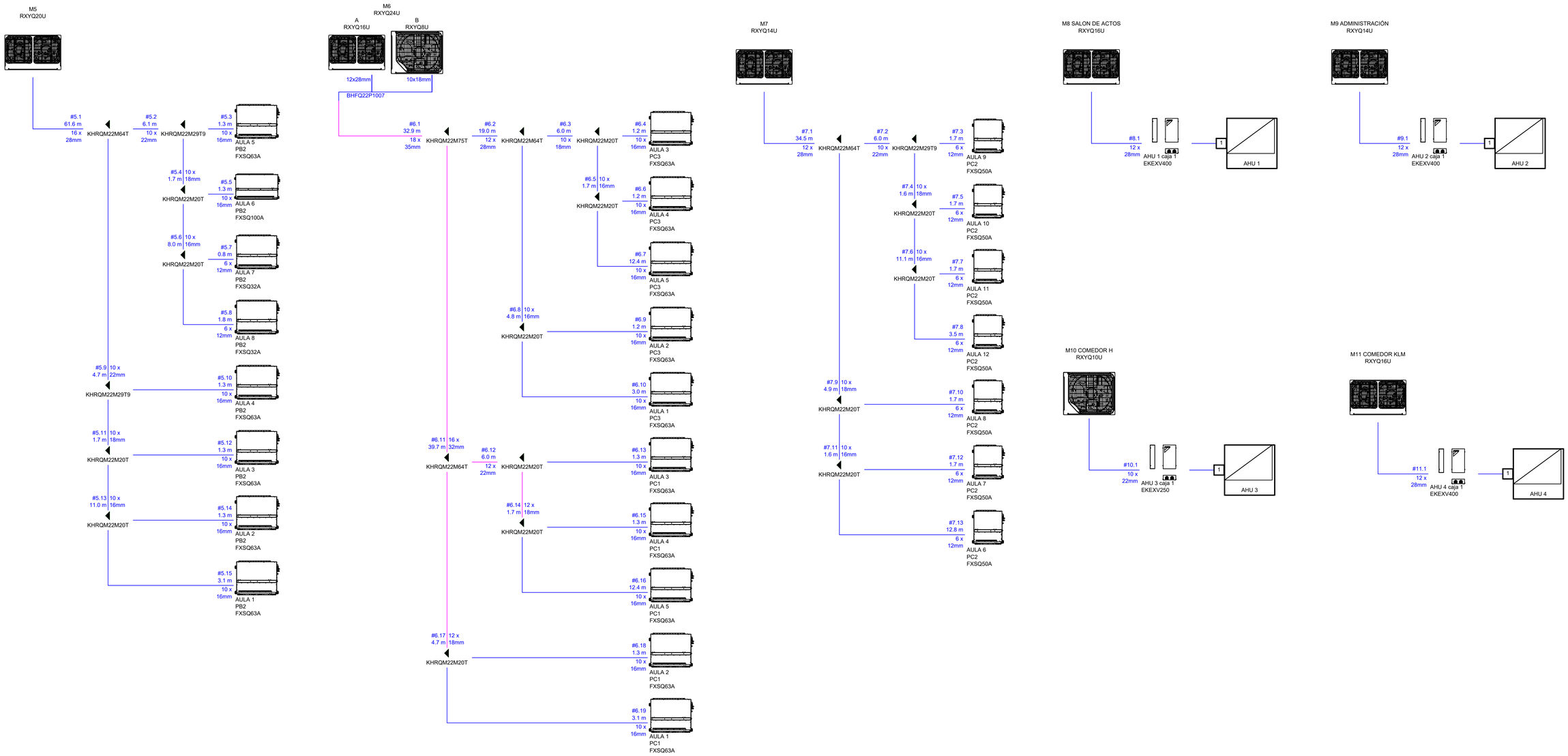

PROYECTO DE EJECUCIÓN PARA COLEGIO INTERNACIONAL SITUADO EN PARCELA Z EGB DEL PLAN PARCIAL TORREVIGIA DE ESTEPONA, MÁLAGA

PLANO	INSTALACIÓN CLIMATIZACIÓN-VENTILACIÓN ESQUEMAS TUBERÍAS M5-M6-M7-M8-M9-M10-M11	FECHAS FEB-2020
PROMOTOR	MONTEALINA PROYECTOS EDUCATIVOS SL	ESCALA A1: S/E

VILCHES ARQUITECTOS SLP

PLANO
I66

www. vilchesarquitectura.es alameda apodaca,15-3A Cádiz 11003 956.22.03.03 alameda@vilchesarquitectos.es B11488582