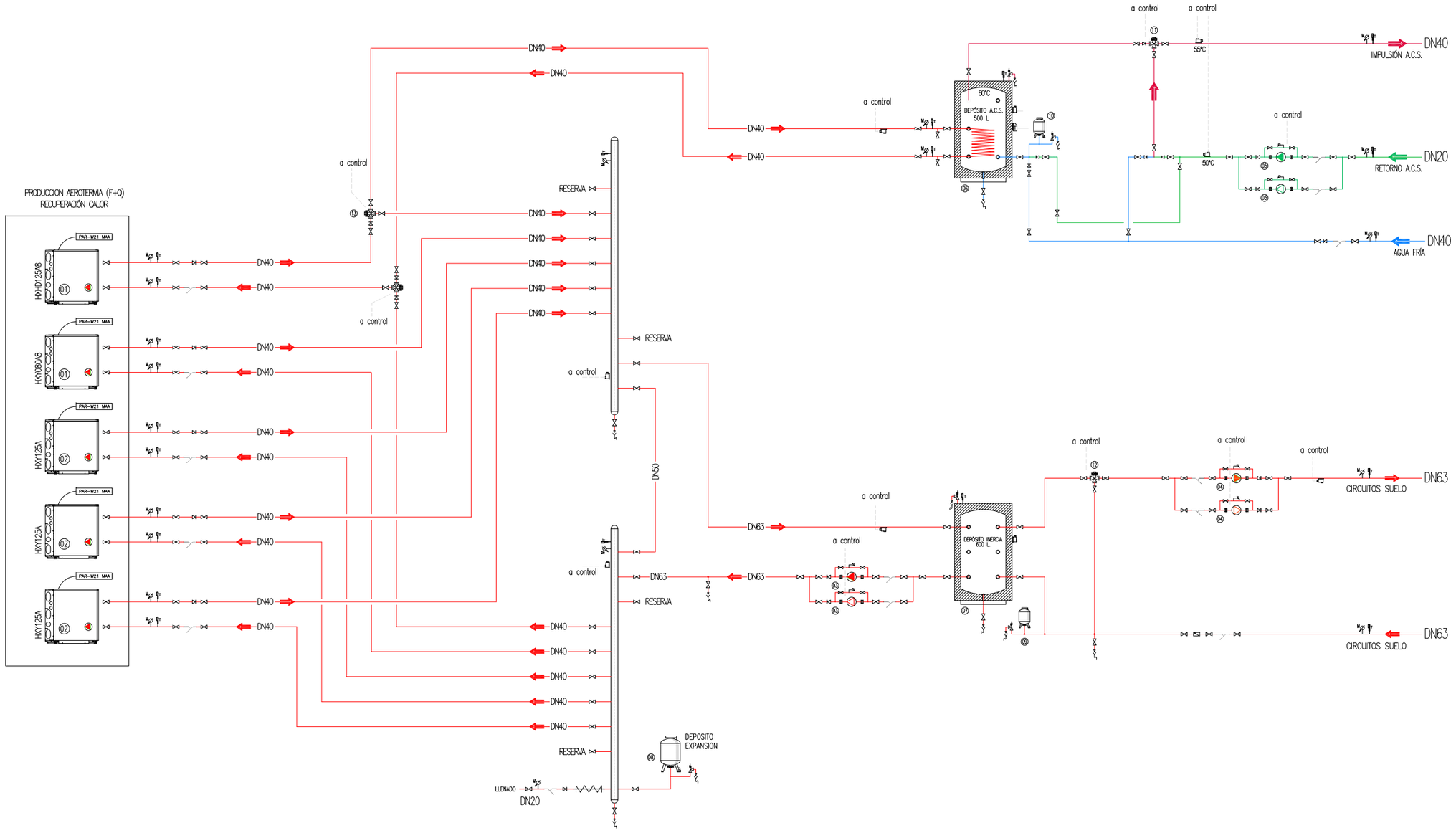

LEYENDA A.C.S. / SUELO RADIANTE

	VÁLVULA MOTORIZADA 3 VÍAS Y1, Y2 .. Yn		VÁLVULA MOTORIZADA 2 VÍAS
	VÁLVULA TERMOSTÁTICA 3 VÍAS T1, T2 .. Tn		VÁLVULA SOLENOIDE S1, S2 .. Sn
	VÁLVULA CORTE		VÁLVULA RETENCIÓN
	VÁLVULA EQUILIBRADO		BOMBA CIRCULACIÓN
	FILTRO Y		MANGUITO ANTIVIBRATORIO
	SONDA TEMPERATURA INMERSIÓN B1, B2 .. Bn		SONDA TEMPERATURA HUMOS
	SONDA TEMPERATURA EXTERIOR		MANÓMETRO
	TERMÓMETRO		VÁLVULA SEGURIDAD
	DESAGÜE		LATIGUILLO CONEXIÓN
	PULSADOR DUCHA ANTIINFANDÁLICO P1, P2 .. Pn		COLECTOR
	REGULADOR CAUDAL K-FLOW		

EQUIPOS A.C.S. / SUELO RADIANTE

01	UD. INTERIOR HIDROKIT (HT)	DAIKIN HHHD 125 A8
02	UD. INTERIOR HIDROKIT (HT)	DAIKIN HHHD 125 A8
03	BOMBA SUELO RADIANTE INERCIA	GRUNDFOS MAGNA3 D 32-120 F
04	BOMBA SUELO RADIANTE DISTRIB	GRUNDFOS MAGNA3 D 32-120 F
05	BOMBA RECIRCULACIÓN ACS	GRUNDFOS MAGNA3 25-80N
06	INTERACUMULADOR A.C.S.	LAPESA CX-500-M1
07	DEPÓSITO INERCIA	LAPESA C-600-F
08	DEPÓSITO EXPANSIÓN CALOR	IBAONDO 50CMF-P
09	DEPÓSITO EXPANSIÓN SUELO RAD	IBAONDO 50CMF-P
10	DEPÓSITO EXPANSIÓN ACS	IBAONDO 35CMR
11	VÁLVULA MEZCLADORA TERMOSTÁTICA	WATTS 1ZTX34E
12	VÁLVULA MEZCLADORA SUELO RAD	
13	VÁLVULA DESMAGNETIZADORA PRIMARIO	

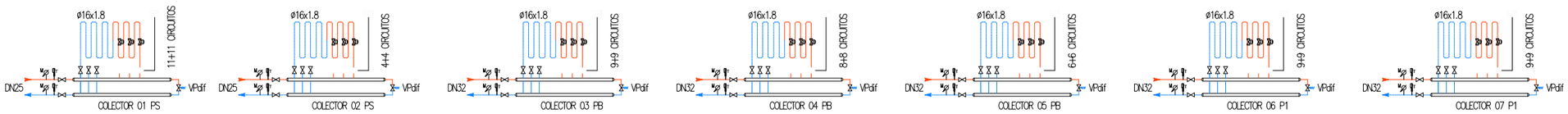

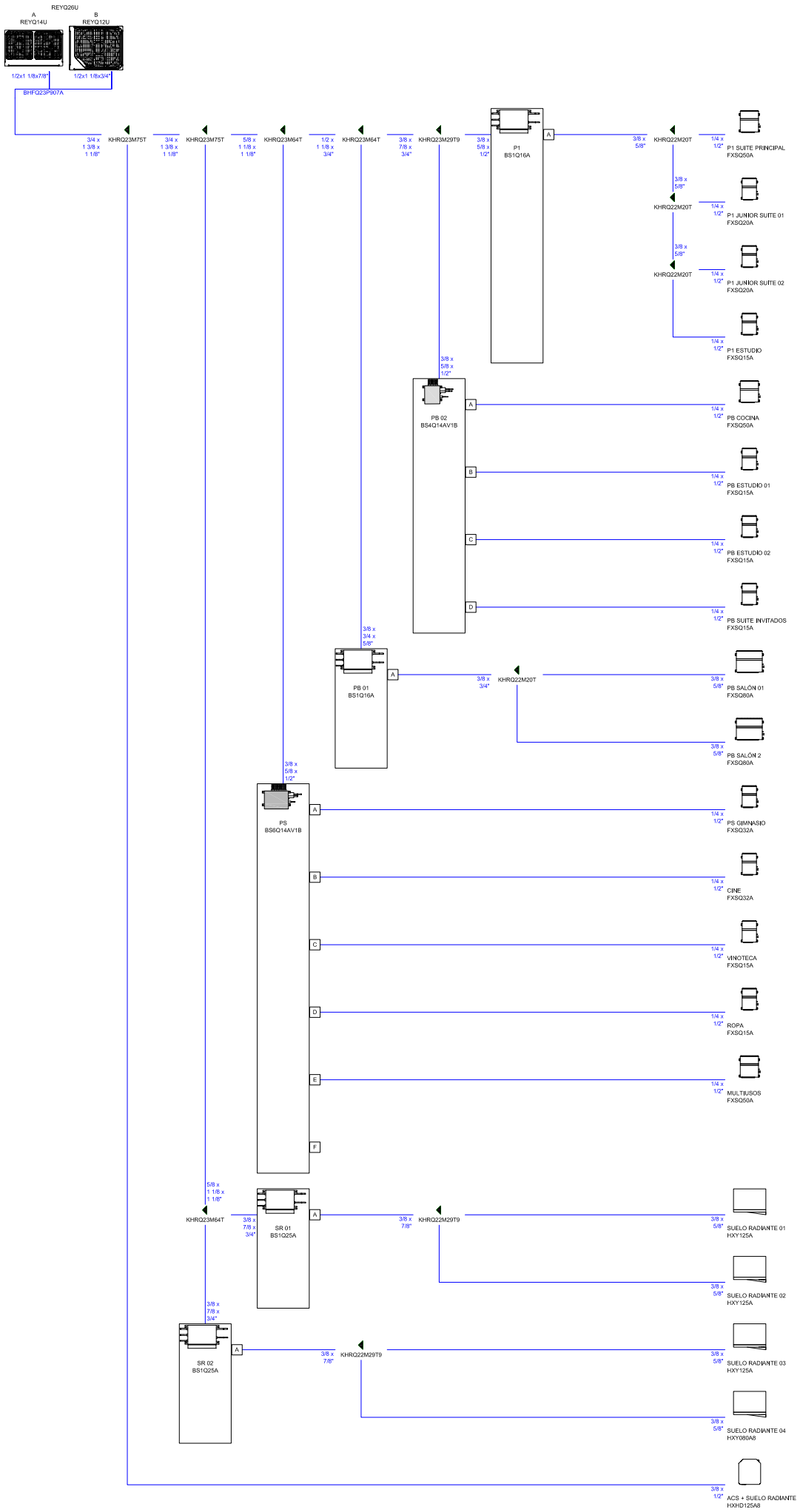
REYQ26U
A
REYQ14U
B
REYQ12U
1/2x1 1/8x7/8"
1/2x1 1/8x3/4"
BHFQ23P907A
KHRQ23M75T
KHRQ23M75T
KHRQ23M64T
KHRQ23M64T
KHRQ23M29T9
P1
BS1Q16A
KHRQ22M20T
P1 SUITE PRINCIPAL
FXSQ50A
P1 JUNIOR SUITE 01
FXSQ20A
P1 JUNIOR SUITE 02
FXSQ20A
P1 ESTUDIO
FXSQ15A
PB 02
BS4Q14AV1B
PB COCINA
FXSQ50A
PB ESTUDIO 01
FXSQ15A
PB ESTUDIO 02
FXSQ15A
PB SUITE INVITADOS
FXSQ15A
PB 01
BS1Q16A
KHRQ22M20T
PB SALÓN 01
FXSQ80A
PB SALÓN 2
FXSQ80A
PS
BS6Q14AV1B
PS GIMNASIO
FXSQ32A
CINE
FXSQ32A
VINOTECA
FXSQ15A
ROPA
FXSQ15A
MULTIUSOS
FXSQ50A
KHRQ23M64T
SR 01
BS1Q25A
KHRQ22M29T9
SUELO RADIANTE 01
HXY125A
SUELO RADIANTE 02
HXY125A
SR 02
BS1Q25A
KHRQ22M29T9
SUELO RADIANTE 03
HXY125A
SUELO RADIANTE 04
HXY080A8
ACS + SUELO RADIANTE
HXHD125A8

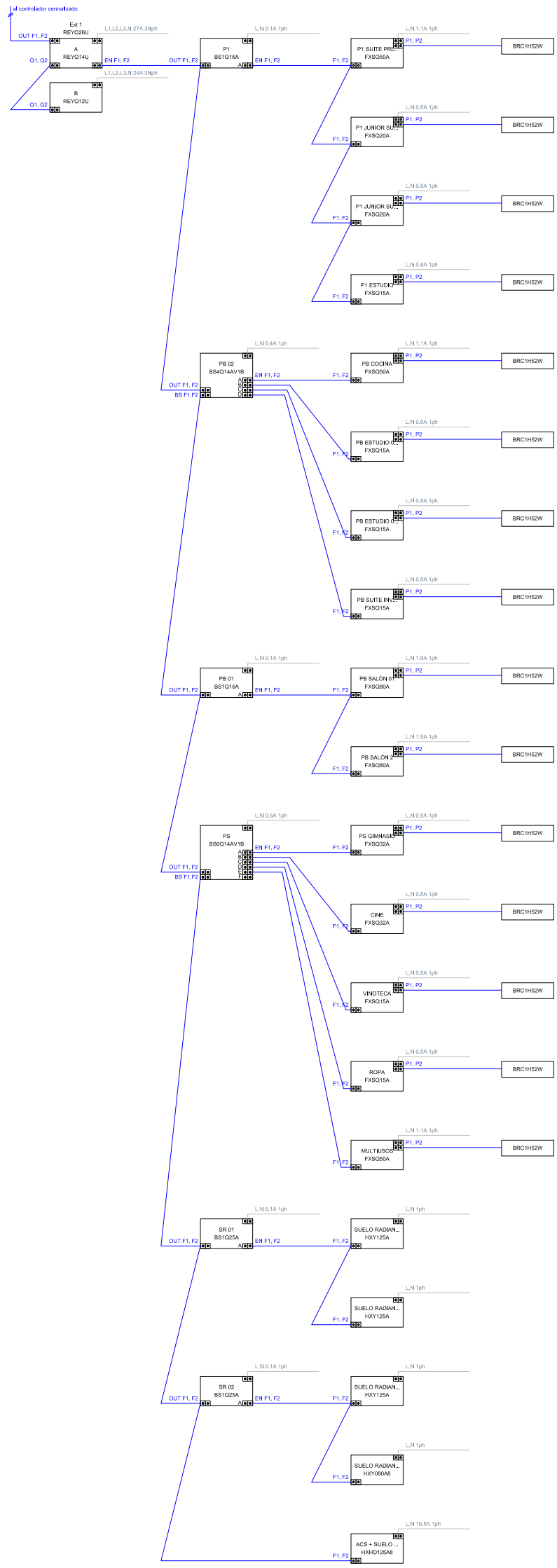
al controlador centralizado
Ext 1
REYQ26U
A
REYQ14U
B
REYQ12U
P1
BS1Q16A
PB 02
BS4Q14AV1B
PB 01
BS1Q16A
PS
BS6Q14AV1B
SR 01
BS1Q25A
SR 02
BS1Q25A
P1 SUITE PRI...
FXSQ50A
P1 JUNIOR SU...
FXSQ20A
P1 JUNIOR SU...
FXSQ20A
P1 ESTUDIO
FXSQ15A
PB COCINA
FXSQ50A
PB ESTUDIO 0...
FXSQ15A
PB ESTUDIO 0...
FXSQ15A
PB SUITE INV...
FXSQ15A
PB SALÓN 0...
FXSQ80A
PB SALÓN 2
FXSQ80A
PS GIMNASIO
FXSQ32A
CINE
FXSQ32A
VINOTECA
FXSQ15A
ROPA
FXSQ15A
MULTIUSOS
FXSQ50A
SUELO RADIAN...
HXY125A
SUELO RADIAN...
HXY125A
SUELO RADIAN...
HXY125A
SUELO RADIAN...
HXY080A8
ACS + SUELO ...
HXHD125A8
BRC1H52W