DAIKIN RZAG50A
FRIO 5,0 KW / CALOR 6,0 KW

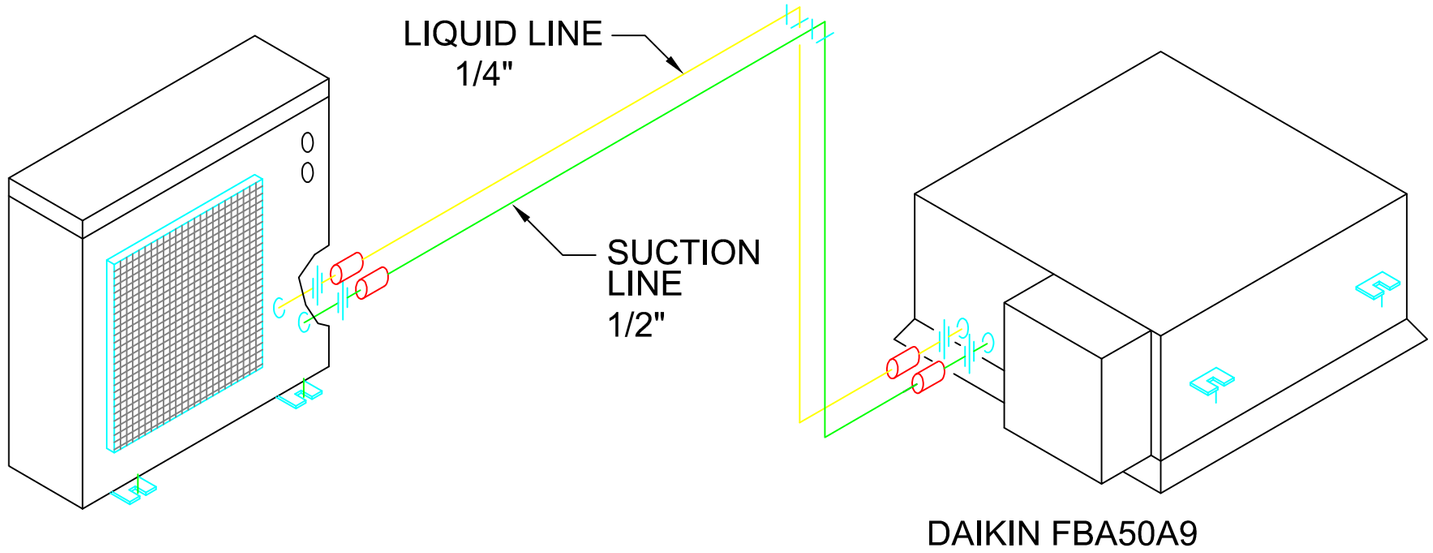

INSTALACIÓN CLIMATIZACIÓN 1x1:

- UNIDAD INTERIOR DISTRIBUCIÓN POR CONDUCTOS
- LONGITUD LÍNEAS FRIGORÍFICAS:

V.0.1	32,00 m
V.0.2	34,00 m
V.1.1	38,00 m
V.1.2	41,00 m
V.2.1	34,00 m
V.2.2	36,20 m
V.3.1	38,00 m
V.3.2	41,60 m

PROYECTO DE INSTALACIÓN TÉRMICA DE CLIMATIZACIÓN Y PRODUCCIÓN DE ACS PARA EDIFICIO PLURIFAMILIAR DE 8 VIIENDAS Y SÓTANO CON APARCAMIENTOS CON AEROTERMIA CON APOYO SOLAR FOTOVOLTAICO

PV-12-24

ESQUEMA DE LA INSTALACIÓN DE CLIMATIZACIÓN

FORMATO: A3
ESCALA: S/E

Nº PLANO: 10

PROMOTOR: TOP VISTAS 10, S.L

NIF/CIF: B-16445025

EMPLAZAMIENTO:
C/ ALEMANYA Nº7, ESQ. C/ VARA DE REY
07820 - SANT ANTONI DE PORTMANY - ILLES BALEARS

REDACTOR:

INFEGU IBIZA
OFICINA TÉCNICA DE INGENIERÍA

ADRIAN FERRER GUASCH
GRADUADO INGENIERÍA MECÁNICA
COLEGIADO Nº 1469
TLF: 600 78 37 59
ADRIAN.FERRER@INFEGU.COM

SEPTIEMBRE 2024